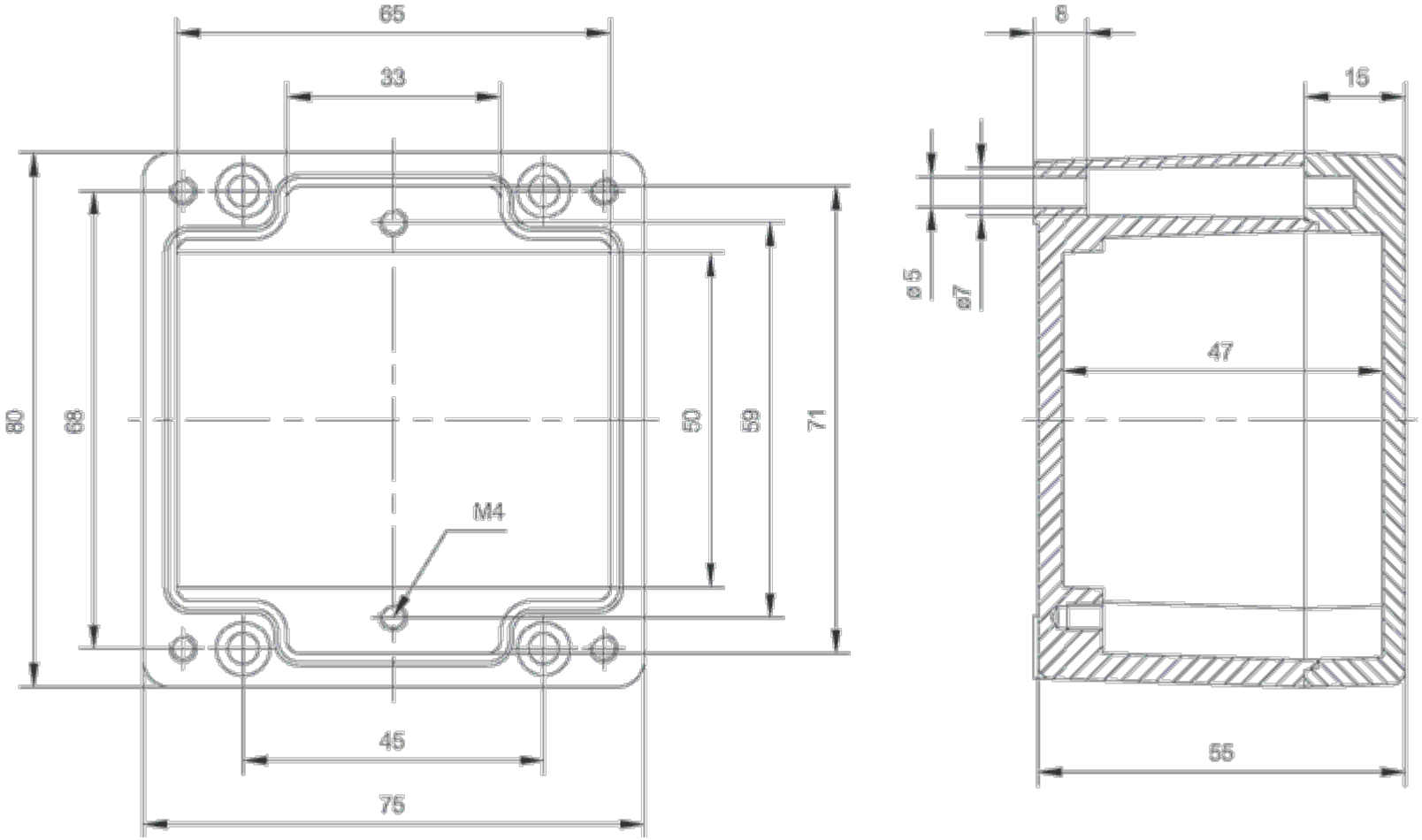
65
33
80
68
50
59
71
M4
45
75
8
15
ø5
ø7
47
55